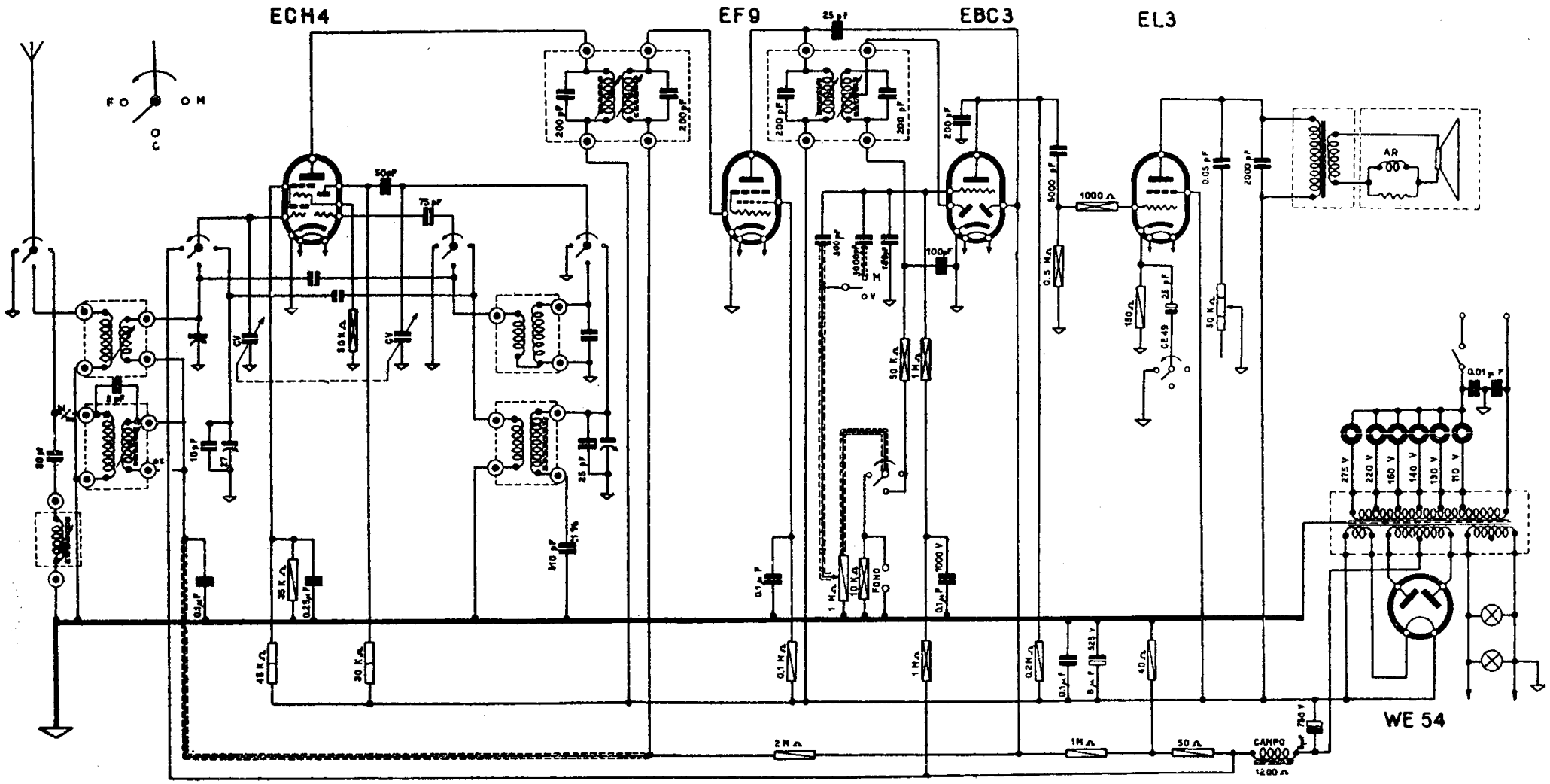

VOCE DEL PADRONE - Mod. 580 - Telaio 79.1 - Gamma onde medie da 192 a 580 m. Gamma onde corte da 16 a 60 m. Media frequenza: 465 kc/s. Potenza d'uscita: 3 W circa. Ohm eccitazione: 1200. Sintonia serie sintorapida. Produzione 1945-46.

VOCE DEL PADRONE - Mod. 580